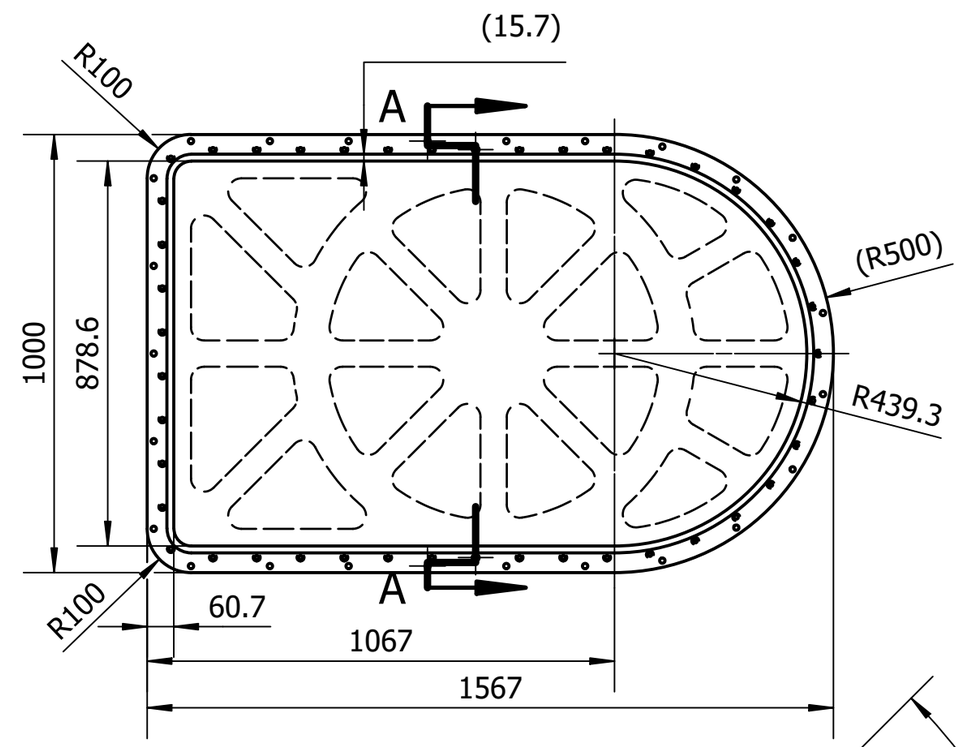

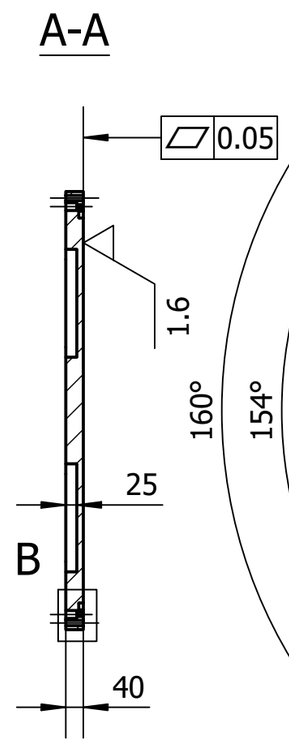

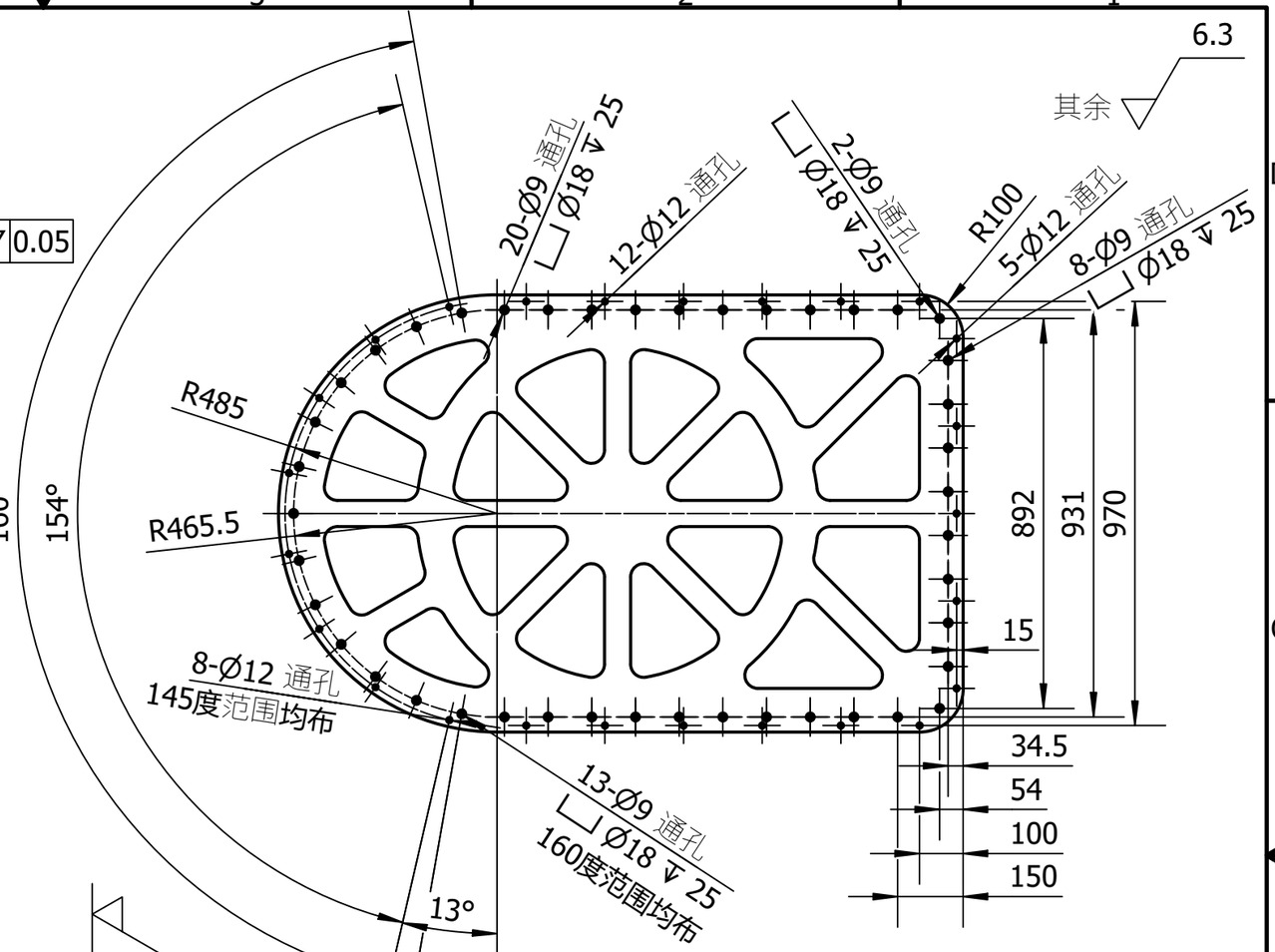

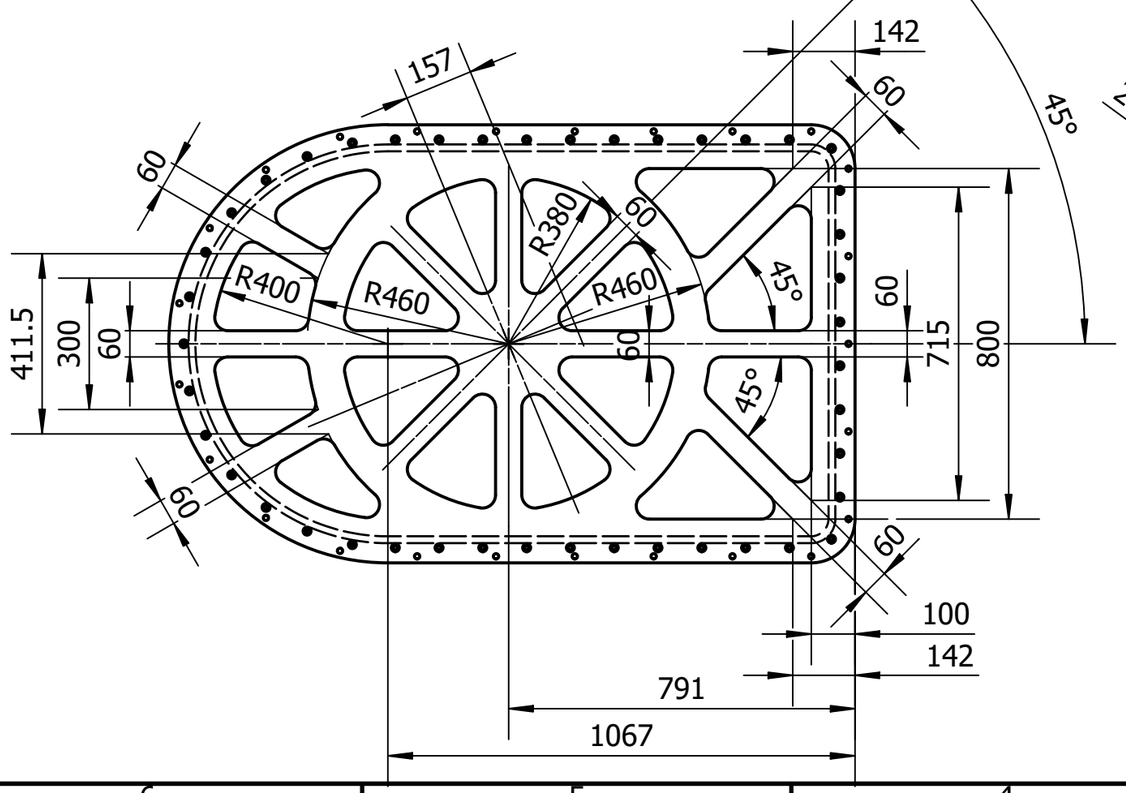

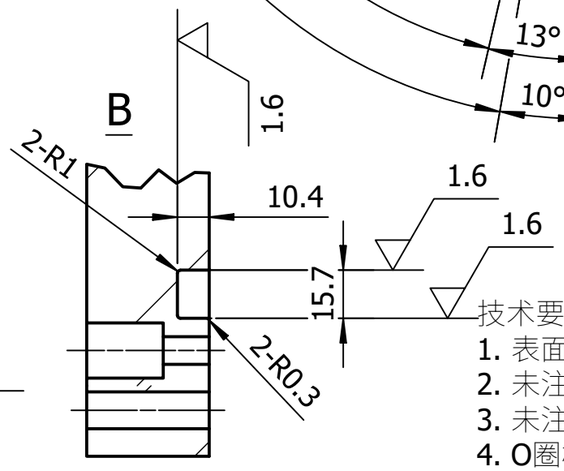

技术要求：

1. 表面清洁去油污，不得有刻痕划痕。
2. 未注尺寸公差按GB/T1804-f，未注形位公差按GB/T1184-H。
3. 未注圆角R30，未注底角R1。
4. O圈槽周围平面度需满足图示0.05mm要求，其他区域可适当放宽。

				AliCPT-40G	中国科学院高能物理研究所
标记	更改单号		签字、日期	铝 6061	300K真空箱盖
设计					
校对				阶段标记 / 重量 / 比例	40G-300K/11-02
审核		标审			
工艺		批准		共 页 第 4 页	