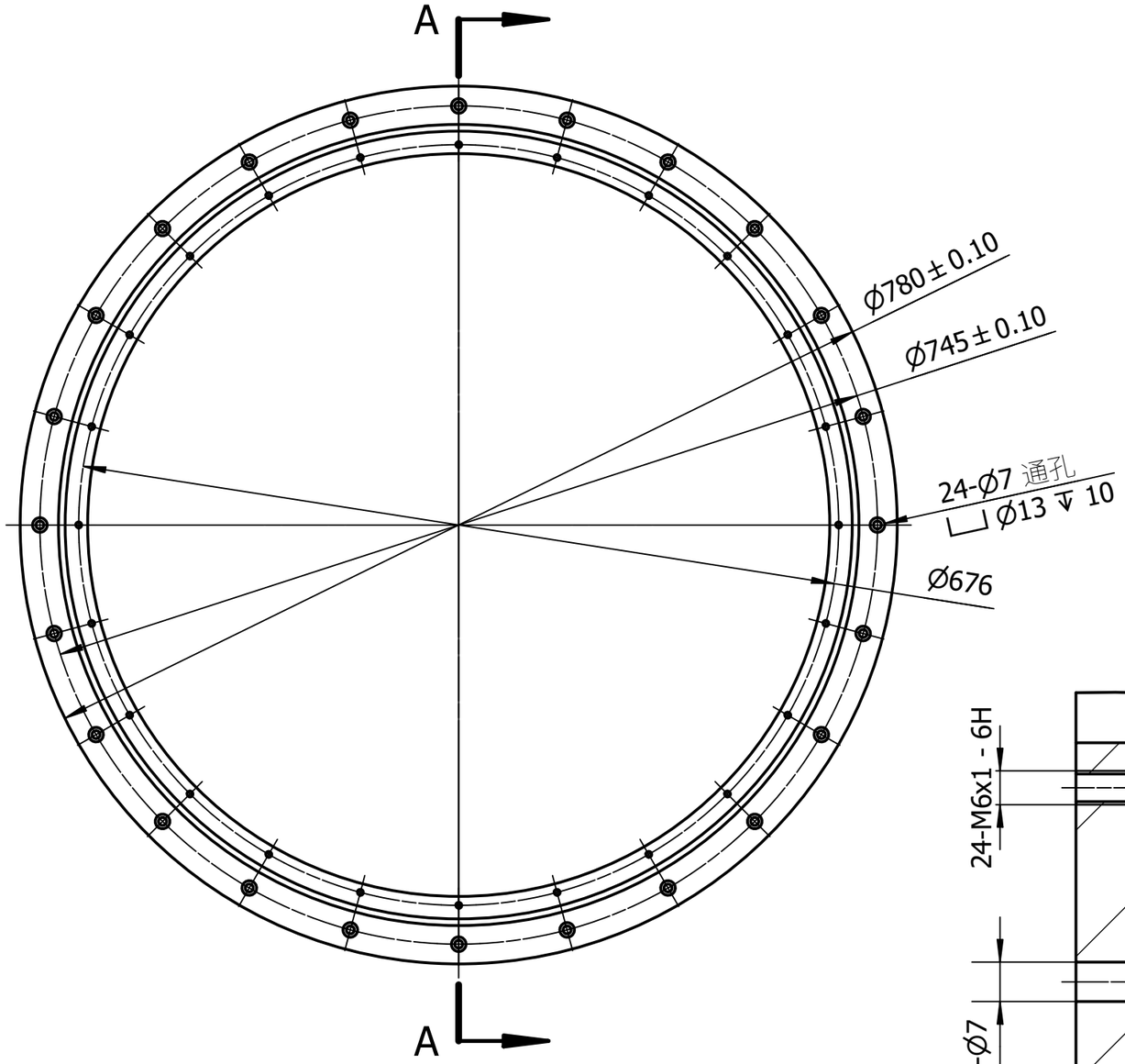

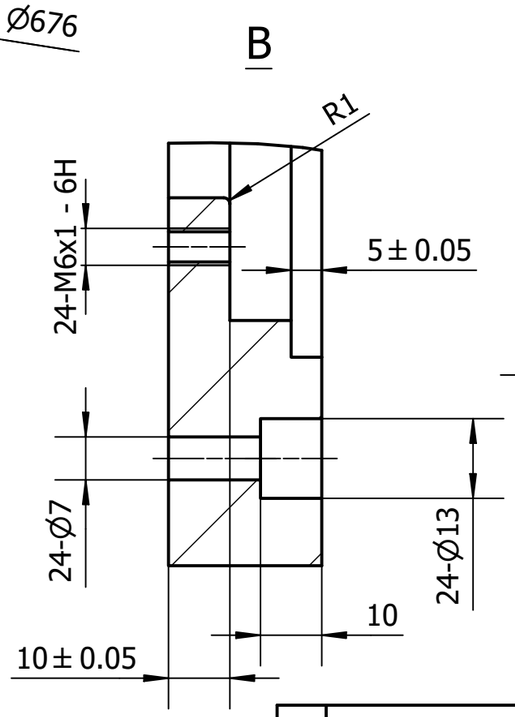

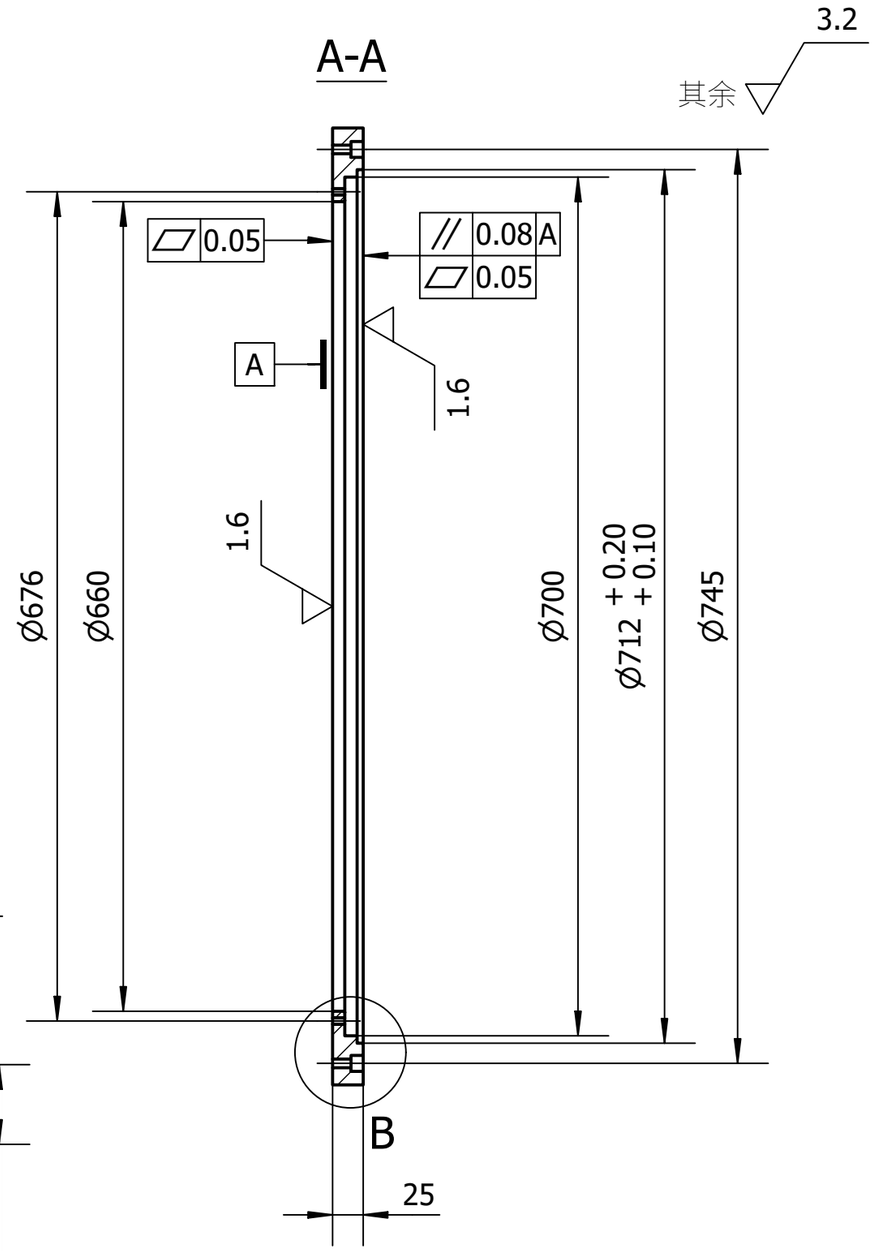

说明:
1. 表面清洁去油污，端面不得有刻痕划痕;
2. 未注尺寸公差按GB/T1804-f，未注形位公差按GB/T1184-H。

				AliCPT-40G	中国科学院高能物理研究所
标记	更改单号		签字、日期	铝合金6061	上真空筒法兰01
设计					
校对				阶段标记 / 重量 / 比例	40G-300K/14-01
审核		标审			
工艺		批准		共 页 第 13 页	