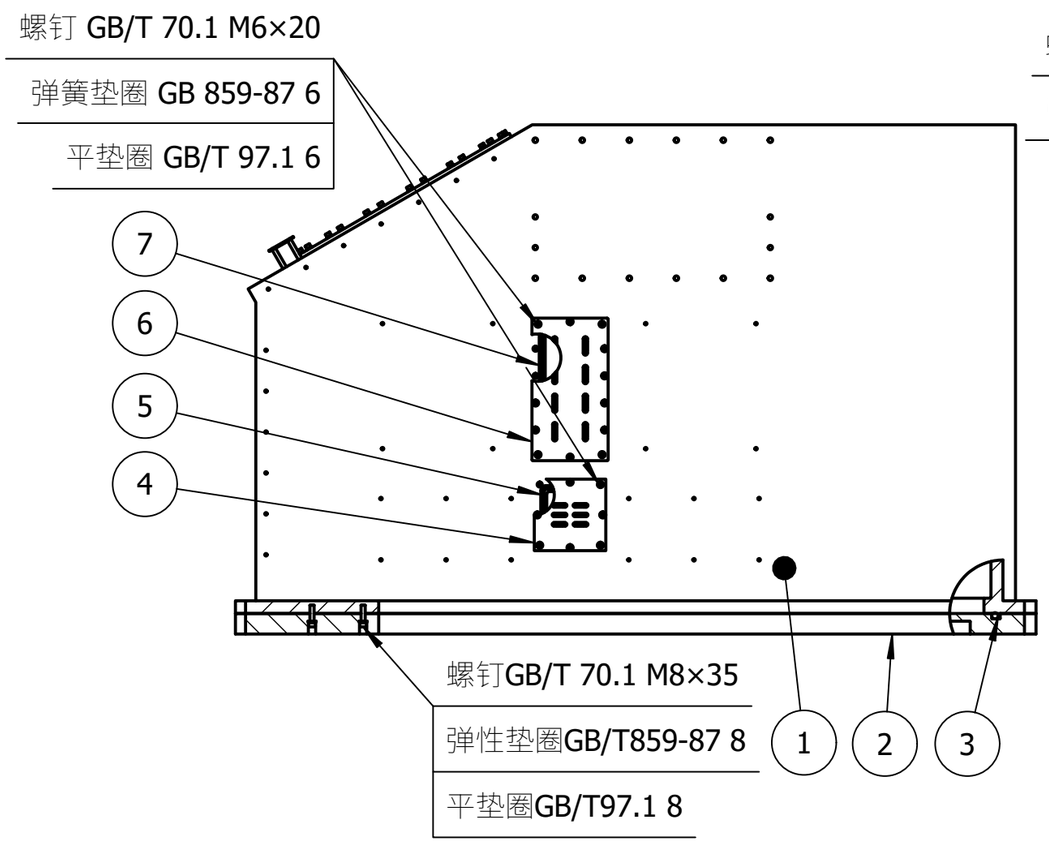

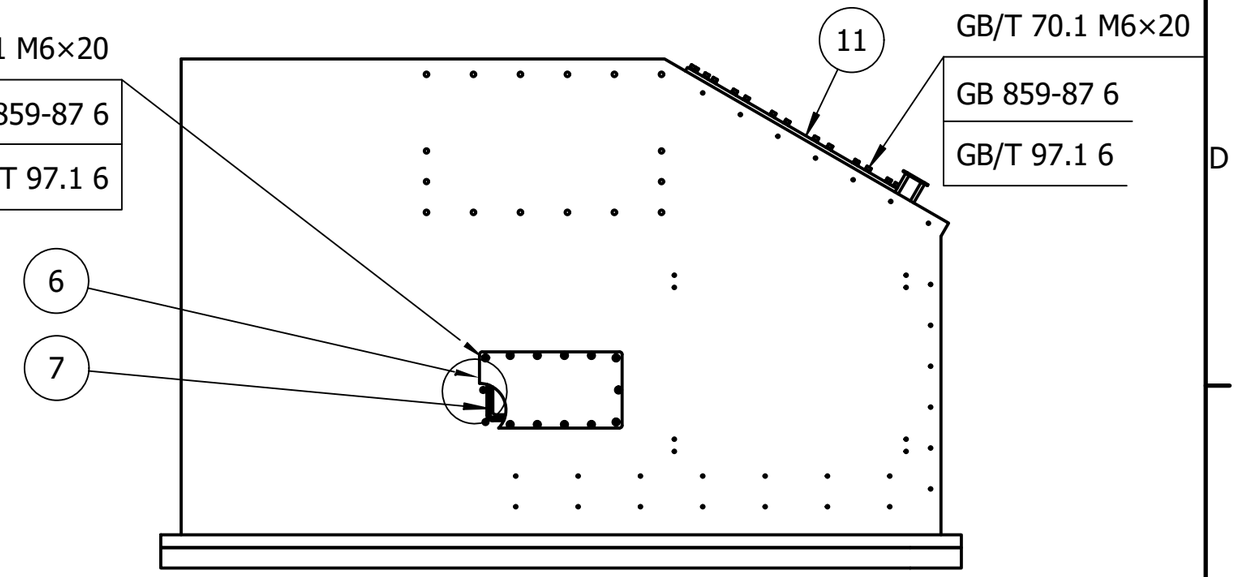

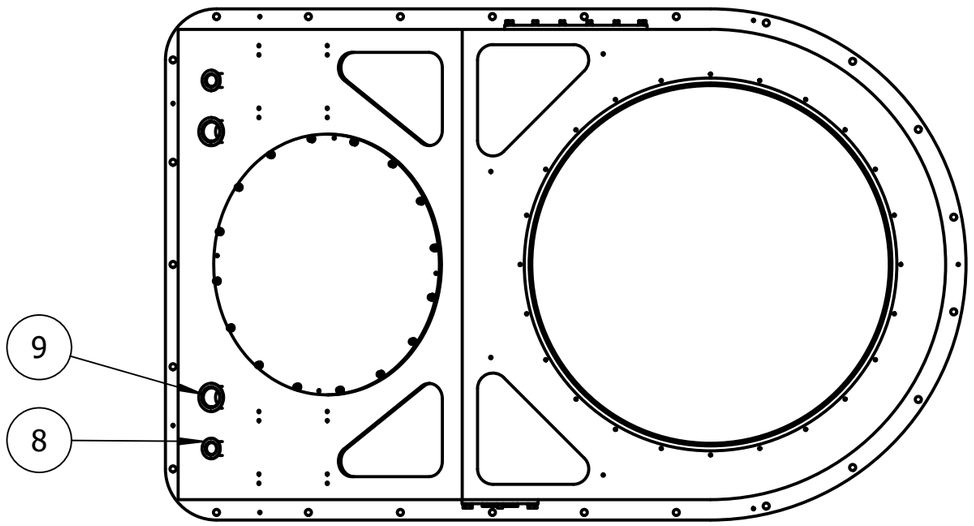

序号	零件代号	名称	数量	材料
	垫圈 GB 859-87 8	弹簧垫圈	43	钢
	垫圈 GB 859-87 6	弹簧垫圈	52	钢
	螺钉 GB/T 70.1 M8 x 35	内六角螺钉	43	钢
	平垫圈 GB/T 97.1 8	平垫圈	43	钢
	螺钉 GB/T 70.1 M6 x 20	内六角螺钉	52	钢
	平垫圈 GB/T 97.1 6	平垫圈	52	钢
11	40G-300K/0-T01	真空测试盲板	1	铝6061
9	KF40	KF40接头	2	采购
8	KF25	KF25接头	2	采购
7	40G-300K/11-07	电子学读出法兰O圈	2	硅橡胶/氟硅橡胶
6	40G-300K/11-T06(11-06)	电子学读出法兰	1	铝 6061
5	40G-300K/11-05	温度读出法兰O圈	1	硅橡胶/氟硅橡胶
4	40G-300K/11-T04(11-04)	温度读出法兰	1	铝 6061
3	40G-300K/11-03	300K屏蔽箱O圈	1	硅橡胶
2	40G-300K/11-02	300K真空箱盖	1	铝 6061
1	40G-300K/11-01	300K真空箱	1	铝 6061

明细栏

			AliCPT-40G	中国科学院高能物理研究所
标记	更改单号	签字、日期		300K 真空箱组件
设计				
校对			阶段标记 / 重量 / 比例	40G-300K/11-0
审核		标审		
工艺		批准	共 页 第 2 页	

说明:

1. 装配时避免划伤磕碰，对接面不得有划痕刻痕及深刀纹，装配时应清洁对接界面。
2. 装配时保护螺纹孔，M8螺钉拧紧力矩按16.3Nm，M6螺钉拧紧力矩按照7.5Nm，均匀对称逐次拧紧，避免损坏螺纹。
3. 厂内真空测试时，使用1个40G-300K/11-T04和2个40G-300K/11-T06盲法兰替代正式法兰测试。
4. 整套装置为真空容器，真空度要求为6e-6mbar。
5. 表面清洁去油污。