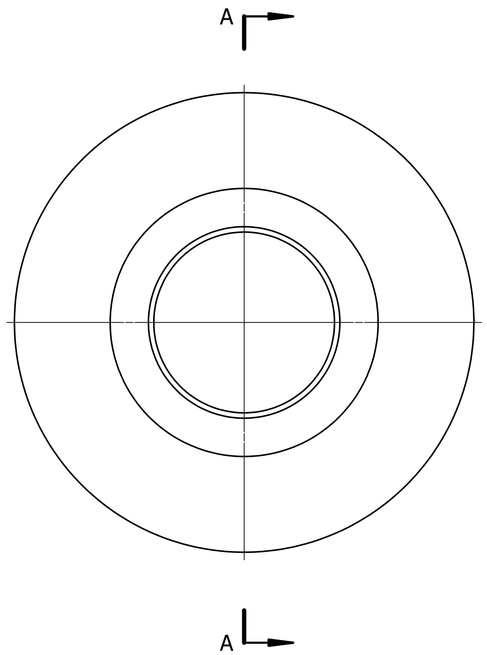

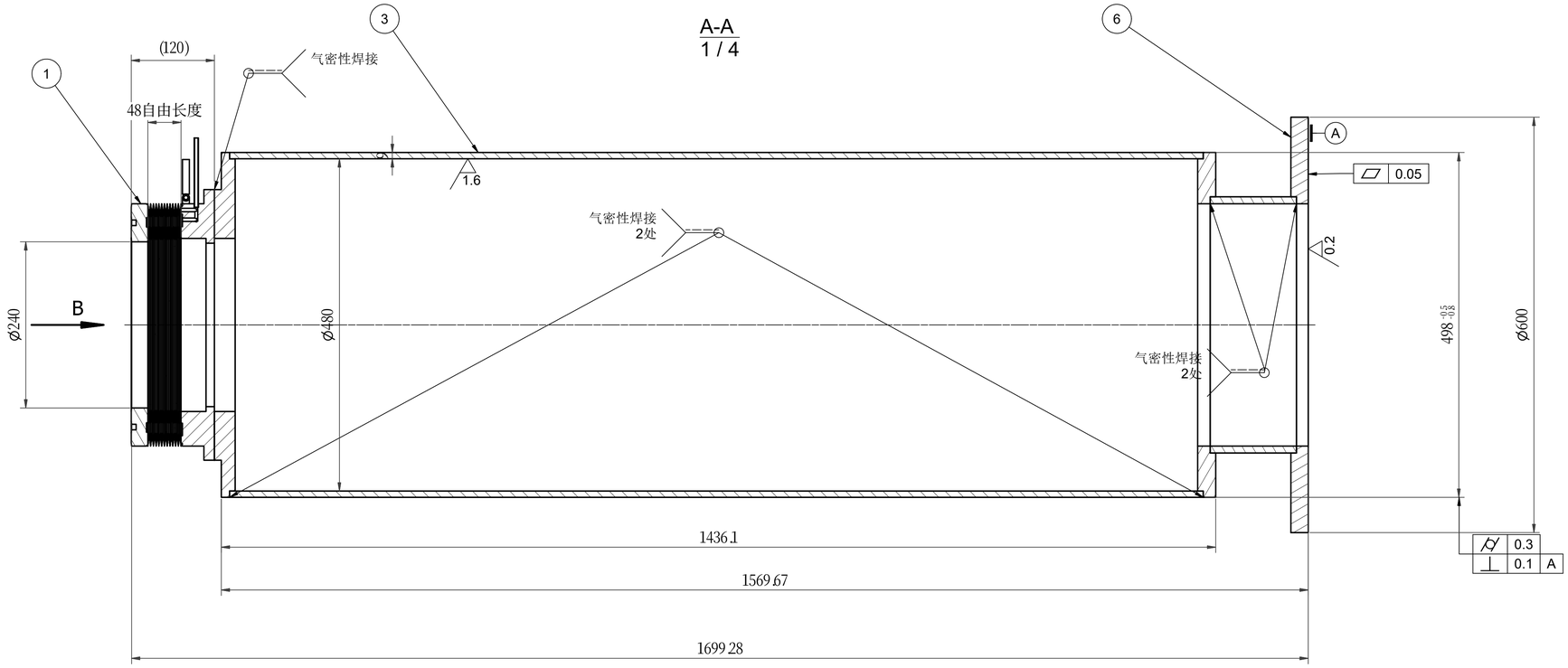

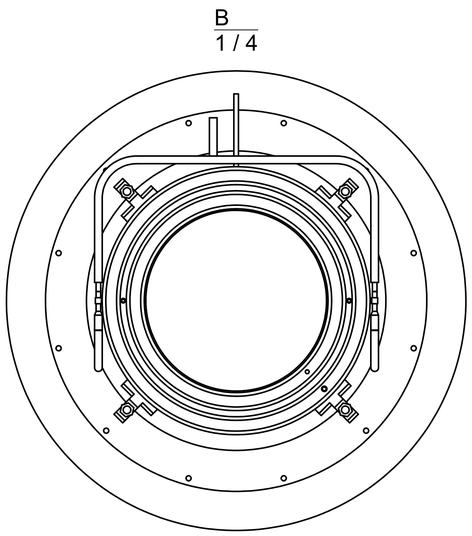

技术要求

1、充气型波纹管压缩率大于60%，拉伸率大于等于10%；
2、所有焊接焊缝漏率为10E-11Pa*m3/s
3、充气型波纹管充气压力大于0.3Mpa可以满足密封要求，最大充气压力为0.6Mpa；
4、充气型波纹管薄膜密封漏率优于：1X10e-7Pa*m 3/s
5、复合型充气型波纹管整体漏率优于：1X10e-7Pa*m 3/s
6、充气型波纹管密封薄膜优于≤0.2mm
7、整体采用不锈钢316L和304加工，磁导率优于1.3
8、本项目需要制造相应的整体检漏工装。

序号	图号	名称	数量	材料	重量	备注
6	镜面法兰350		1	304	36.583 kg	
5	真空管350		1	304	11.270 kg	
4	后段过渡板		1	304	18.894 kg	
3	真空管主体		1	304	155.528 kg	
2	过渡板		1	304	28.072 kg	
1	充气型波纹管240		1	316L	31.466 kg	

序号	日期	更改内容	更改单编号	修改	设计	审核	批准
2							
1							

中国科学院高能物理研究所CSNS-II工程

真空组件

版本号 R0

设计	杜佳蒙	计算机文件名	绘图软件名
绘图	杜佳蒙	真空组件总装.idw	Inventor 2011
校核		数量 1	重量 无 / 比例 1 / 图幅 A1
会签			
审核		第 1 张	共 1 张
审定		名称	未注尺寸公差按GB/T 1804-2000-m制造 未注形位公差按GB/T 1184-1996-K制造